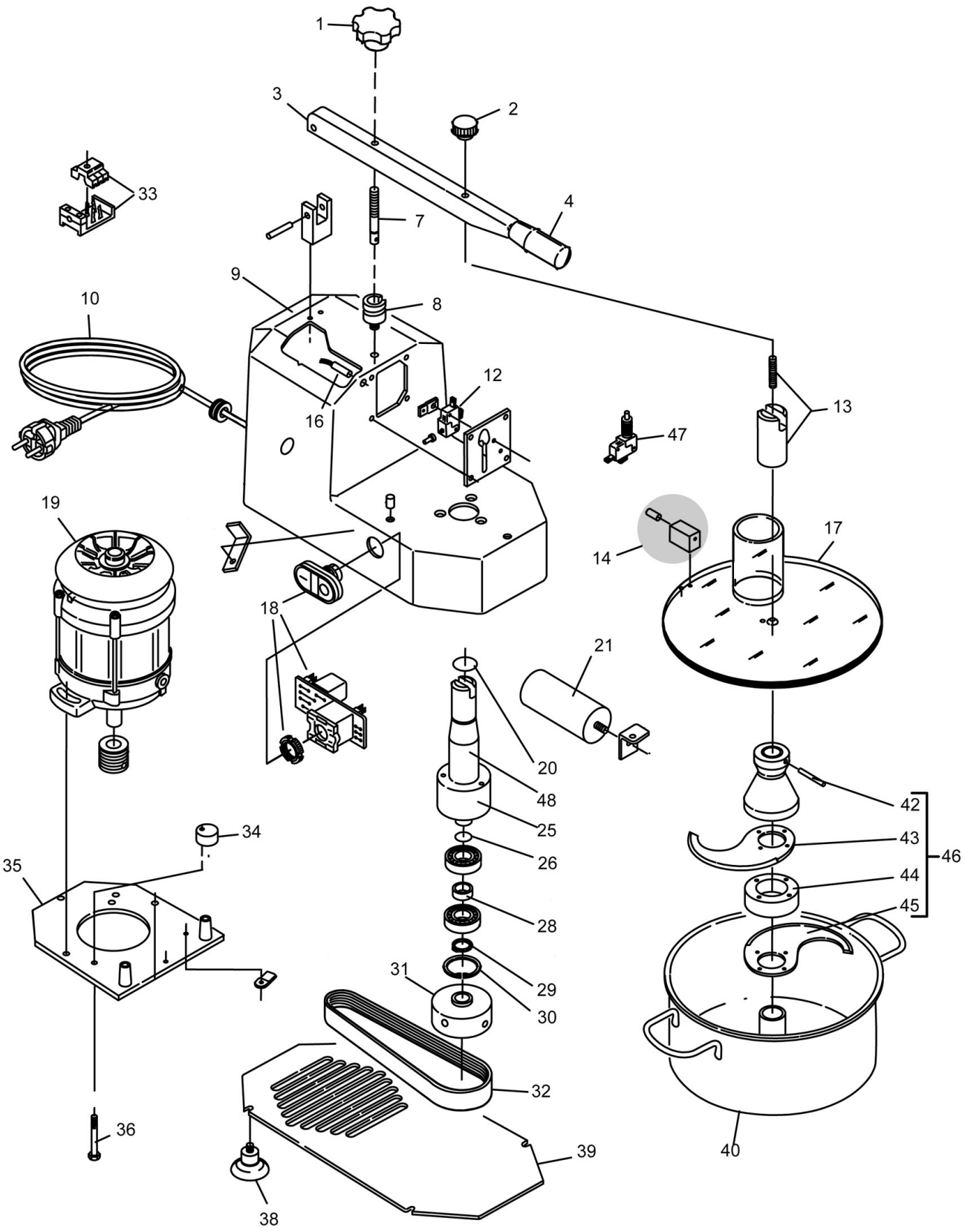

Bartscher	Cutter T3N 3L Artikel-Nr.: 120831	Explosionszeichnung 23.07.2015	Seite 1/2

Pos.	Artikelbeschreibung	Description of item	Artikel Nr./Item No.
1	Knebel	Knob	0CO0700
2	Verschraubung	Screw connection	0CO5365
3	Hebel	Lever	0CO5429
4	Griff z. Hebel	Handle f. lever	0CO0701
7	Stift	Pin	0CO5437
8	Halterung z. Knebel	Holder f. knob	0CO5438
9	Gehäuse	Housing	0CO5471
12	Mikroschalter	Microswitch	0CO5512
13	Halterung z. Achse	Axle bracket	0CO5503
14	Magnet m. Befestigung	Magnet w. fixing	0CO0703
16	Mikroschalter	Microswitch	0CO0704
17	Deckel	Lid	0CO5504
18	Elektronik m. Schalter	Electronics w. switch	0CO0706
19	Motor komplett, 230 V, 1 Ph, 50 Hz	Motor complete, 230 V, 1 Ph, 50 Hz	0CO0707
20	Gleitring	Slide ring	0CO5501
21	Kondensator 20MY	Condenser 20MY	0CO0709
25	Gehäuse z. Welle	Housing f. shaft	0CO5502
26	Gleitring	Slide ring	0CO0713
28	Abstandhalter	Spacer	0CO0715
29	Sicherungsring D 15	Locking ring D 15	0SL2471
30	Sicherungsring D 35	Locking ring D 35	0SL3838
31	Antriebsrad	Drive wheel	0CO0716
32	Riemen	Belt	0CO0717
33	Anschlussbox	Connection box	0CO5442
34	Mitnehmer	Carrier	0CO5443
35	Bodenplatte z. Motor	Bottom plate f. motor	E0CO5100
36	Befestigung	Fixing	0CO5444
38	Fuß	Base	0CO3908
39	Bodenplatte	Bottom plate	0CO5101
40	Schüssel	Bowl	0CO5510
42	Bolzen	Pin	0CO5506
43	Messer oben	Upper blade	0CO5507
44	Abstandhalter	Spacer	0CO5508
45	Messer unten	Lower blade	0CO5509
46	Messer komplett	Complete knife	0COLBC3NL2
47	Mikroschalter	Microswitch	0CO5512
48	Welle	Shaft	E0CO5465