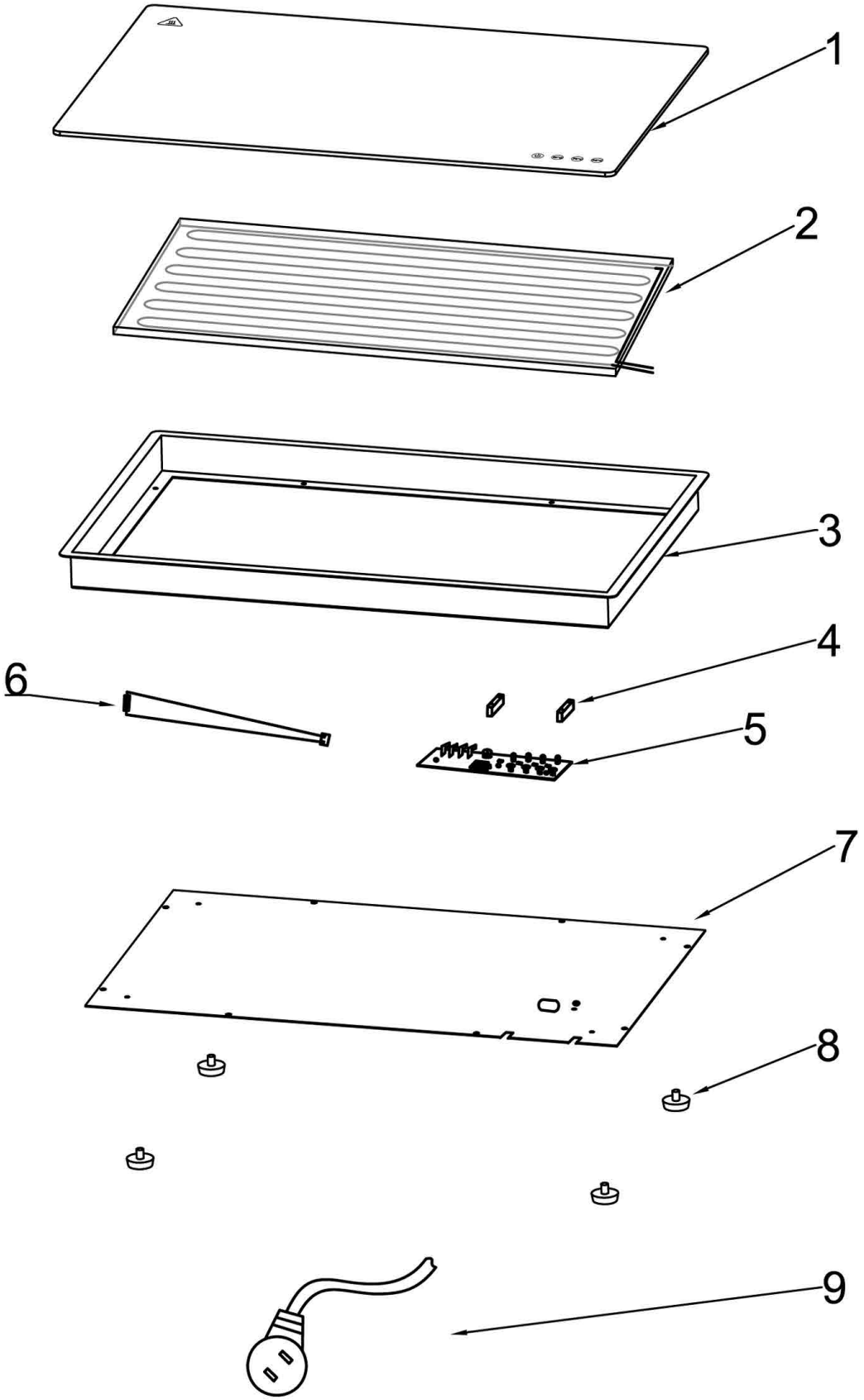

Bartscher	Warmhalteplatte WP230S-EB 1/1 Artikel-Nr.: 114371	Explosionszeichnung Datum 05.09.2022	Seite 1/2

Pos.	Artikelbeschreibung	Description of item	Artikel Nr./Item No.
1	Glasscheibe, gehärtet	tempered glass	E01040460105
2	Heizelement	heating element	E02141023023
3	Gehäuse	metal enclosure	E01014020121
4	Halterung	fixed support	E01052150023
5	Platine	PCB	E02103411001
6	Fühler	NTC component	E02092000302
7	Boden	bottom frame	E01024040101
8	Fuß (Set 4St.)	feet (Set 4 pce)	E01036100023
9	Anschlußkabel	power cord and plug	E02040220306