Spender für den Waschtischeinbau

Ein Seifenspender an der Wand kann aus Platzmangel oder ästhetischen Gründen störend sein. Dann ist ein Seifenspender – direkt am Rand des Waschbeckens – die ideale Lösung.

Spender für den Waschtischeinbau

hochglänzend verchromt

der Nachfüllbehälter mit Seife befindet sich unterm Waschtisch

es gibt zwei Spenderversionen:

Modell W1: Die 1000-ml-Flasche wird untertisch ausgetauscht oder neu befüllt.

Modell W2: Ein fest montierter, max. 80 cm langer Saugschlauch und ein dazugehöriger Flaschenhalter ermöglichen, die Flasche oder den Nachfüllbehälter an gut erreichbarer Stelle anzubringen. Bei Bedarf kann der Schlauch gekürzt werden. Zusätzlich ist bei diesem Modell die Pumpe von oben herausnehmbar.

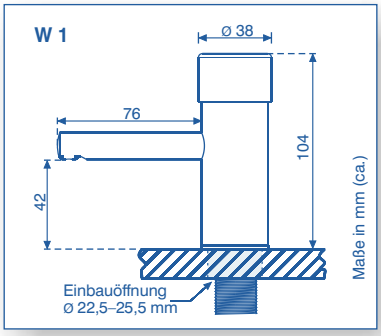

0100019

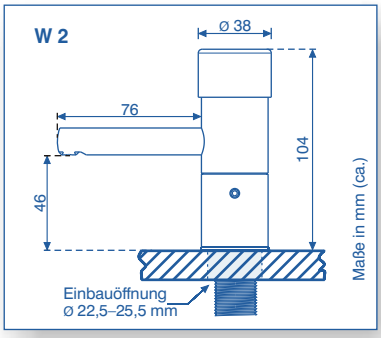

0100212

Spender für den Waschtischeinbau

untertisch nachfüllbar
mit Saugschlauch + Flaschenhalter,
Pumpe oben herausnehmbar

W1 **Art.-Nr. 0100019**
W2 **Art.-Nr. 0100212**

gelzenritter GERÄTEPRODUKTION