WAGNER EWAR

WP 146-1

Einwurfrahmen aus Chromnickelstahl

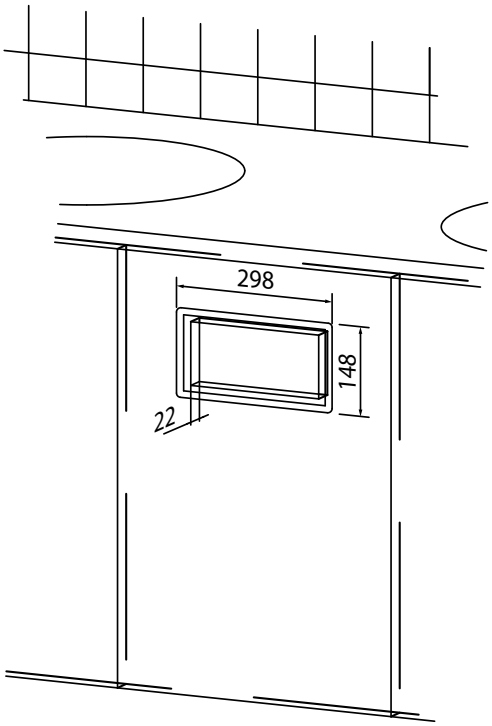

- *Ganzmetallrahmen aus robustem, pflegeleichtem Chromnickelstahl WN 1.4301, matt geschliffen, zur senkrechten Montage.*
- *Leicht zu reinigen durch optimale Zugänglichkeit.*
- *Einfache Montage, in Holzausschnitt einsetzen und in Silikon einlegen.*
- *Einbaumaß 258 x 110 mm.*
- *Auf Anfrage auch in polierter Ausführung oder mit anderen Oberflächen erhältlich.*

Textvorschlag für Ausschreibungen:

Einwurfrahmen aus Chromnickelstahl WN 1.4301, für Untertischmontage, matt geschliffen.

Abmessungen 148 x 298 x 22 mm.

Artikel Nr. WP 146-1

Ernst Wagner GmbH & Co. KG
Ernst-Abbe-Straße 21 · D - 72770 Reutlingen
Tel. +49 (71 21)5 15 39-0 · Fax -20
info@wagner-ewar.de · www.wagner-ewar.de

Alternative Produkte
WP 135 WP 136 WP 159-1